3.10	VALVOLE DI SICUREZZA A MOLLA FILETTATE IN OTTONE OMOLOGATE PED

Valvoind
valvole industriali

VALVOIND Srl **Via Pascoli, 5 - 24060 Bagnatica (Bergamo) Tel. 035.681919-Fax. 035.684461**

VS 115

VALVOLA DI SICUREZZA IN OTTONE - COLLAUDATA PED - PN 16
filettata - a scarico convogliato - a squadra - con cappuccio

Codice	VS 11503	VS 11504	VS 11505	VS 11506	VS 11507	VS 11508	VS 11509	VS 11510	VS 11511	VS 11512
DN	3/8"	1/2"	3/4"	1"	1¼"	1½"	2"	2½"	3"	4"
DO (mm)	10	15	19	25	32	38	48	64	75	100
L (mm)	33	35	42	46	55	67	74	80	90	110
H (mm)	95	105	135	140	160	180	190	225	23	310
Area (cm^2)	0,400	1,295	1,980	4,190	7,450	10,930	16,990	30,110	41,880	74,200
Bar A	*PORTATA DI SCARICO di ACQUA in m³/h*									
1	0,696	2,255	3,448	7,297	12,974	19,04	29,59	52,44	72,94	129,22
2	0,985	3,189	4,876	10,319	18,348	26,920	41,845	74,159	103,148	182,750
3	1,205	3,906	5,972	12,639	22,472	32,970	51,250	90,286	126,330	223,823
4	1,393	4,510	6,896	14,954	25,949	38,070	59,178	104,876	145,872	258,446
5	1,557	5,043	7,710	16,316	29,012	42,563	66,162	117,255	163,090	288,951
6	1,706	5,524	8,446	17,874	31,781	46,626	72,477	128,446	178,656	316,530
7	1,843	5,967	9,123	19,306	34,327	50,362	81,092	138,739	192,972	341,894
8	1,970	6,378	9,753	20,639	36,697	53,839	83,690	148,317	206,294	365,497
9	2,089	6,765	10,344	21,891	38,923	57,105	88,767	157,314	218,809	387,670
10	2,202	7,131	10,904	23,075	41,028	60,194	93,568	165,823	230,643	408,637
11	2,310	7,479	11,436	24,201	43,031	63,132	98,135	173,917	241,901	428,583
12	2,413	7,812	11,945	25,277	44,945	65,939	102,499	181,651	252,658	447,642

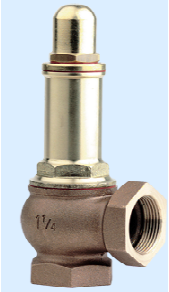

DN	3/8"	1/2"	3/4"	1"	1¼"	1½"	2"	2½"	3"	4"
Bar A	*PORTATA DI SCARICO di VAPORE SATURO in Kg/h*									
1	1,97	6,36	9,73	20,59	36,62	53,72	83,51	147,99	205,84	364,69
2	2,910	9,430	14,420	30,510	54,250	79,590	123,720	219,260	304,970	540,330
3	3,800	12,300	18,810	39,800	70,760	103,820	161,380	285,990	397,790	704,770
4	4,720	15,270	23,350	49,420	87,870	128,910	200,380	355,120	493,940	875,120
5	5,630	18,230	27,870	58,980	104,870	153,860	239,170	423,860	589,540	1044,51
6	6,620	21,430	32,770	69,340	123,290	180,880	281,160	498,280	693,050	1227,90
7	7,530	24,390	37,290	78,910	140,310	205,850	319,980	567,080	788,750	1397,45
8	8,440	27,330	41,790	88,430	157,240	230,680	358,580	635,490	883,900	1566,03
9	9,370	30,330	46,370	98,130	174,480	255,980	397,910	705,190	980,840	1737,79
10	10,290	33,300	50,920	107,750	191,580	281,080	436,920	774,310	1076,99	1908,13
11	11,200	36,250	55,420	117,270	208,520	305,920	475,540	842,760	1172,19	2076,80
12	12,110	39,200	59,930	126,820	225,490	330,820	514,250	911,360	1267,61	2245,85
13	13,050	42,240	64,590	136,680	243,020	356,550	554,230	982,210	1366,16	2420,46
14	13,960	45,200	69,110	146,260	260,050	381,530	593,060	1051,03	1461,88	2590,05
15	14,880	48,180	73,670	155,890	277,180	406,650	632,110	1120,24	1558,15	2760,61
16	15,80	51,14	78,19	165,46	294,20	431,63	670,94	1189,05	1653,85	2930,18

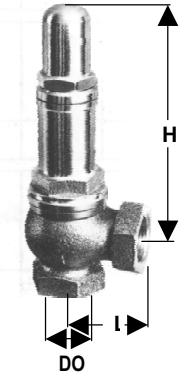

VS 120

VALVOLA DI SICUREZZA IN OTTONE PER ARIA -COLLAUDATA PED - PN 16
filettata - a scarico libero - tenuta Teflon - con cappuccio

Codice	VS12003	VS12004	VS12005	VS12006	VS12007	VS12008	VS12009
DN	3/8"	1/2"	3/4"	1"	1¼"	1½"	2"
DO (mm)	10	13	19	24,5	31,5	38	48
L (mm)	12,00	12,00	16,00	19,00	20,00	23,00	26,00
H (mm)	65,00	73,00	92,00	100,00	112,00	117,00	140,00
Area (cm^2)	0,400	0,930	1,980	4,190	7,450	10,930	16,990
Bar A	*PORTATA DI SCARICO di ARIIA COMPRESSA in Kg./h*						
1	2,82	6,56	13,94	29,50	52,48	76,96	119,62
2	4,23	9,84	20,91	44,25	78,69	115,44	179,43
3	5,64	13,12	27,88	59,00	104,92	153,92	239,24
4	7,05	16,40	34,85	73,75	131,15	192,40	299,05
5	8,64	19,68	41,82	88,50	157,38	230,88	358,86
6	9,87	22,96	48,79	103,25	183,61	269,36	418,67
7	11,28	26,24	55,76	118,00	209,84	307,84	478,48
8	12,69	29,52	62,73	132,75	263,07	346,32	538,29
9	14,10	32,80	69,70	147,50	262,30	384,80	598,10
10	15,51	36,08	76,67	162,25	288,53	423,28	657,91
11	16,92	39,36	83,64	177,00	314,76	461,76	717,72
12	18,33	42,64	90,61	191,75	340,99	500,24	777,53

coefficiente dieflusso	0,05
temperatura di esercizio	180°C
campo di taratura	0,1/12 bar
sovrapressione	0,1
prova idraulica	25 bar
contropressione max,	1 bar

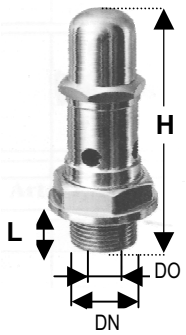

3.11	VALVOLE DI SICUREZZA A MOLLA FILETTATE A SQUADRA - A SCARICO CONVOGLIATO OMOLOGATE PED - ***MAIETTI***

Valvoind
valvole industriali

VALVOIND Srl **Via Pascoli, 5 - 24060 Bagnatica (Bergamo) Tel. 035.681919-Fax. 035.684461**

Modello : Valvole di sicurezza filettate a squadra a scarico convogliato
a scarico convogliato - omologate PED -
a richiesta collaudate e punzonate
costruttore : **MAIETTI**
Impiego : aria - acqua - vapore - azoto - fluidi compatibili
Sovrapressione : 10%
Scarto di chius. : 20%
Campo di tarat. : 0-40 bar
Coeff. flusso K : 0.79
Attacchi : filettati gas FF.

VS 209.. — VALVOLA DI SICUREZZA FILETTATA IN GHISA PN 16

1 corpo e cappello : G 25 UNI 5007
2 cappuccio : ASTM A216 WCB
3 otturatore e stelo : AISI 316
4 molla : Acciaio speciale
5 piattelli : Bronzo
6 boccaglio : Acc. Con riporto inox

VS 210.. — VALVOLA DI SICUREZZA FILETTATA IN ACCIAIO AL C. PN

1 corpo e cappello : ASTM A216 WCB
2 cappuccio : ASTM A216 WCB
3 otturatore e stelo : AISI 316
4 molla : AISI 316
5 piattelli : AISI 316
6 boccaglio : Acc. Con riporto inox

VS 211.. — VALVOLA DI SICUREZZA FILETTATA IN AISI 316 PN 40

1 corpo e cappello : AISI 316
2 cappuccio : AISI 316
3 otturatore e stelo : AISI 316
4 molla : AISI 316
5 piattelli : AISI 316
6 boccaglio : AISI 316

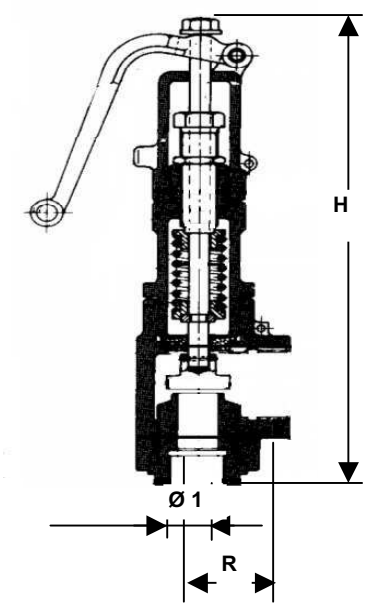

codici	Ø1	Ø2	R	H
VS…04	1/2"	1"1/2	54	220
VS…05	3/4"	1"1/2	54	220
VS…06	1"	1"1/2	54	220

PORTATE DI SCARICO

VAPORE SATURO			
Ø	**1/2"**	**3/4"**	**1"**
barg	***VAPORE SATURO in Kg/h***		
0.5	84	151	235
1	128	228	355
2	203	363	566
3	285	509	794
5	427	762	1.189
6	498	888	1.385
8	638	1.138	1.776
10	775	1.382	2.157
12	914	1.630	2.544
14	1.053	1.878	2.931
16	1.192	2.127	3.320
18	1.330	2.373	3.703
20	1.470	2.623	4.093
22	1.610	2.873	4.483
26	1.891	3.374	5.265
30	2.166	3.864	6.030
32	2.307	4.116	6.424
34	2.450	4.370	6.820
36	2.584	4.610	7.194
40	2.870	5.120	7.990

ACQUA			
Ø	**1/2"**	**3/4"**	**1"**
barg	***ACQUA in Kg/h a 4°C***		
0.5	2.268	4.047	6.315
1	3.609	6.438	10.047
2	5.387	9.611	14.998
3	6.945	12.391	19.336
5	8.966	15.996	24.962
6	9.822	17.523	27.345
8	11.341	20.234	31.575
10	12.680	22.622	35.302
12	13.890	24.781	38.672
14	15.003	26.777	41.770
16	16.039	28.615	44.654
18	17.012	30.351	47.363
20	17.932	31.993	49.925
22	18.807	33.554	52.362
26	20.446	36.477	56.923
30	21.962	39.183	61.145
32	22.683	40.468	63.150
34	23.381	41.713	65.094
36	24.059	42.923	66.981
40	25.360	45.244	70.604

ARIA COMPRESSA			
Ø	**1/2"**	**3/4"**	**1"**
barg	***ARIA in Nmc/h***		
0.5	107	190	297
1	162	289	451
2	260	464	724
3	368	656	1.023
4	461	823	1.285
5	555	990	1.546
6	649	1.158	1.807
7	743	1.325	2.068
8	836	1.492	2.329
9	930	1.659	2.590
10	1.024	1.827	2.851
12	1.211	2.161	3.373
14	1.399	2.496	3.895
16	1.586	2.830	4.417
18	1.774	3.165	4.939
20	1.961	3.499	5.461

3.12	VALVOLE DI SICUREZZA A MOLLA FLANGIATE A SQUADRA - A SCARICO CONVOGLIATO OMOLOGATE PED - ***MAIETTI***

Valvoind
valvole industriali

VALVOIND Srl **Via Pascoli, 5 - 24060 Bagnatica (Bergamo) Tel. 035.681919-Fax. 035.684461**

costruttore	: **MAIETTI**
Impiego	: aria - acqua - vapore azoto - fluidi compatibili
Sovrapressione	: 10%
Scarto di chius.	: 20%
Campo di tarat.	: 0-40 bar
Coeff. flusso K	: 0.66
Attacchi	: flangiata UNI

VS 220.. **IN GHISA PN 16**

1	corpo e cappello	G 25 UNI 5007
2	cappuccio	ASTM A216 WCB
3	otturatore e stelo	AISI 316
4	molla	Acciaio speciale
5	piattelli	Bronzo

VS 221.. **IN ACCIAIO AL C. PN 40**

1	corpo e cappello	ASTM A216 WCB
2	cappuccio	ASTM A216 WCB
3	otturatore e stelo	AISI 316
4	molla	AISI 316
5	piattelli	AISI 316

VS 222.. **IN AISI 316 PN 40**

1	corpo e cappello	AISI 316
2	cappuccio	AISI 316
3	otturatore e stelo	AISI 316
4	molla	AISI 316
5	piattelli	AISI 316

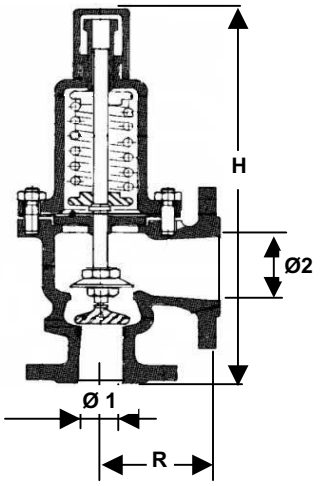

DIMENSIONI

codici	Ø1	Ø2	R	H
VS...06	25	40	95	295
VS...07	32	50	100	320
VS...08	40	65	105	325
VS...09	50	80	125	410
VS...10	65	100	130	125
VS...11	80	125	160	510
VS...12	100	150	170	530

PORTATE DI SCARICO

VAPORE SATURO

DN	25	32	40	50	65	80	100
barg	PORTATE DI SCARICO REALI DI VAPORE SATURO in Kg/h						
0.5	126	197	322	503	632	1.067	1.464
1	190	297	487	761	955	1.614	2.214
2	303	474	776	1.212	1.521	2.257	3.527
3	425	665	1.089	1.701	2.135	3.607	4.948
5	637	995	1.630	2.546	3.196	5.402	7.411
6	742	1.160	1.899	2.967	3.723	6.294	8.635
8	951	1.487	2.435	3.804	4.774	8.071	11.072
10	1.155	1.806	2.957	4.620	5.798	9.801	13.445
12	1.362	2.129	3.487	5.448	6.838	11.558	15.857
14	1.570	2.543	4.018	6.277	7.879	13.318	18.271
16	1.778	2.779	4.551	7.109	8.922	15.083	20.692
18	1.983	3.099	5.076	7.930	9.953	16.824	23.081
20	2.192	3.425	5.610	8.764	10.999	18.593	25.508
22	2.401	3.752	6.145	9.599	12.048	20.366	27.940
26	2.820	4.407	7.217	11.275	14.150	23.920	32.815
30	3.229	5.047	8.266	12.914	16.207	27.397	37.586
32	3.440	5.376	8.806	13.756	17.265	29.184	40.038
34	3.652	5.708	9.349	14.604	18.329	30.984	42.506
36	3.853	6.021	9.861	15.405	19.334	32.683	44.838
40	4.279	6.688	10.953	17.111	21.475	36.301	49.801

ACQUA

DN	25	32	40	50	65	80	100
barg	PORTATE DI SCARICO REALI DI ACQUA in Kg/h a 4°C						
0.5	3.382	5.286	8.657	13.523	16.973	28.680	39.341
1	5.381	8.409	13.773	21.516	27.003	45.629	62.591
2	8.032	12.553	20.560	32.118	40.310	68.114	93.435
3	10.355	16.184	26.506	41.407	51.968	87.813	120.456
5	13.368	20.893	34.219	53.456	67.090	113.367	155.509
6	14.644	22.887	37.485	58.558	73.494	124.187	170.351
8	16.910	26.428	43.284	67.617	84.863	143.399	196.705
10	18.906	29.547	48.393	75.598	94.880	160.324	219.922
12	20.710	32.367	53.011	82.814	103.936	175.627	240.913
14	22.369	34.961	57.259	89.449	112.264	189.698	260.216
16	23.914	67.375	61.212	95.625	120.015	202.796	278.182
18	25.365	39.642	64.925	101.426	127.295	215.098	295.057
20	26.737	41.786	68.437	106.912	134.181	226.733	311.017
22	28.042	43.825	71.778	112.130	140.730	237.800	326.198
26	30.484	47.643	78.031	121.899	152.989	258.515	354.614
30	32.745	51.177	83.818	130.940	164.337	267.690	380.917
32	33.819	52.856	86.567	135.234	169.727	286.797	393.409
34	34.860	54.482	89.231	139.396	174.950	295.624	405.517
36	35.871	56.062	91.818	143.438	180.022	304.194	417.273
40	37.811	59.094	96.785	151.197	189.760	320.649	439.845

ARIA COMPRESSA

DN	25	32	40	50	65	80	100
barg	PORTATE DI SCARICO REALI DI ARIA in Nm3/h (t=0°C C= -760Torr)						
0.5	159	248	407	635	798	1.348	1.849
1	242	378	619	966	1.213	2.050	2.812
2	388	606	993	1.551	1.947	3.290	4.512
3	548	857	1.403	2.192	2.751	4.648	6.376
4	688	1.075	1.761	2.751	3.452	5.834	8.002
5	828	1.294	2.119	3.310	4.154	7.019	9.628
6	967	1.512	2.476	3.869	4.855	8.204	11.254
7	1.107	1.730	2.834	4.428	5.557	9.390	12.880
8	1.247	1.949	3.192	4.987	6.258	10.575	14.506
9	1.387	2.167	3.550	5.546	6.960	11.761	16.132
10	1.527	2.386	3.908	6.104	7.661	12.946	17.758
12	1.806	2.823	4.623	7.222	9.064	15.317	21.011
14	2.086	3.260	5.339	8.340	10.468	17.688	24.263
16	2.365	3.697	6.054	9.458	11.871	20.058	27.515
18	2.645	4.134	6.770	10.576	13.274	22.429	30.767
20	2.924	4.571	7.486	11.694	14.677	24.800	34.019

3.13	VALVOLE DI SICUREZZA A MOLLA FLANGIATE *MG* A SQUADRA - A SCARICO CONVOGLIATO COLLAUDATE OMOLOGATE PED - CATEGORIA IV

Valvoind
valvole industriali

VALVOIND Srl **Via Pascoli, 5 - 24060 Bagnatica (Bergamo) Tel. 035.681919-Fax. 035.684461**

DN	20	25	32	40	50	65	80	100	125	150
da	40	40	50	65	80	100	125	150	200	250
do	19	24	30	38	47	61	75	93	99	126
A cm^2	2,68	4,33	6,83	11,03	16,97	60,50	74,50	92,50	98,50	125,50
P max	40	40	40	40	40	34	32	24	22	16
Codice	VS...04	VS...05	VS...06	VS...07	VS...08	VS...09	VS...10	VS...11	VS...12	VS...13

DN	20	25	32	40	50	65	80	100	125	150
P(bar)	*PORTATE DI SCARICO REALI DI VAPORE SATURO in Kg/h*									
0,20	90	145	229	370	570	965	1.463	2.255	2.257	4.151
0,50	124	201	317	511	787	1.332	2.020	3.114	3.531	5.733
0,75	158	256	404	653	1.005	1.701	2.580	3.976	4.509	7.320
1,00	190	307	478	781	1.202	2.035	3.086	4.756	5.394	8.756
1,50	252	407	641	1.036	1.594	2.699	4.094	6.310	7.156	11.617
2,00	312	503	794	1.282	1.972	3.339	5.064	7.806	8.852	14.369
2,50	377	610	963	1.555	2.392	4.050	6.142	9.468	10.736	17.428
3,00	440	711	1.122	1.712	2.787	4.719	7.157	11.032	12.510	20.308
4,00	552	891	1.406	2.270	3.492	5.913	8.967	13.822	15.674	25.443
5	661	1.068	1.685	2.722	4.187	7.089	10.751	16.572	18.792	30.503
6	762	1.231	1.942	3.137	4.826	8.171	12.391	19.160	21.659	35.270
7	869	1.403	2.213	3.574	5.499	9.339	14.119	21.763	24.680	40.063
8	980	1.584	2.498	4.034	6.206	10.507	15.934	24.561	27.852	45.212
9	1.082	1.747	2.756	4.451	6.848	11.593	17.582	27.101	30.732	49.888
10	1.189	1.921	3.031	4.894	7.530	12.748	19.333	29.800	33.793	54.857
12	1.401	2.264	3.571	5.766	8.872	15.019	22.780	35.110	39.815	64.632
14	1.621	2.620	4.232	6.673	10.266	17.381	26.358	40.629	46.074	74.792
16	1.832	2.960	4.669	7.540	11.600	19.639	29.783	45.090	52.061	84.510
18	2.041	3.297	5.201	8.399	12.922	21.877	33.178	51.141	57.995	-
20	2.262	3.654	5.764	9.309	14.322	24.247	36.772	56.681	64.277	-
22	2.488	4.019	6.339	10.238	15.751	26.667	40.441	62.337	70.690	-
24	2.678	4.326	6.824	11.020	16.955	28.704	43.531	67.099	-	-
26	2.875	4.645	7.327	11.833	18.205	30.821	46.742	-	-	-
28	2.983	2.000	7.887	12.738	19.598	33.179	50.317	-	-	-
30	3.315	5.331	8.409	13.580	20.892	3.571	53.641	-	-	-
32	3.506	5.664	8.934	14.428	22.197	37.580	56.992	-	-	-

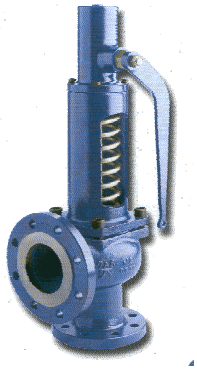

Codice	VS...04	VS...05	VS...06	VS...07	VS...08	VS...09	VS...10	VS...11	VS...12	VS...13
DN	20	25	32	40	50	65	80	100	125	150
P(bar)	*PORTATE DI SCARICO REALI DI GAS in Nm3/h (t=0℃ C=-760To rr)*									
0,20	112	181	286	462	710	1.203	1.824	2.811	3.188	5.175
0,50	156	251	397	640	985	1.668	2.530	3.899	4.422	7.179
0,75	201	325	512	827	1.273	2.155	3.269	5.039	5.714	9.276
1,00	239	387	610	985	1.515	2.565	3.891	5.997	6.801	11.039
1,50	319	515	813	1.313	2.020	3.420	5.186	7.994	9.066	14.717
2,00	397	642	1.012	1.635	2.515	4.258	6.457	9.953	11.287	18.321
2,50	484	782	1.233	1.991	3.063	5.186	7.865	12.123	13.747	22.316
3,00	56	915	1.444	2.331	3.587	6.073	9.209	14.196	16.098	26.133
4,00	710	1.147	1.809	2.921	4.495	7.609	11.540	17.768	20.172	32.745
5	853	1.378	2.174	3.511	5.402	9.146	13.870	21.380	24.245	39.357
6	996	1.610	2.540	4.101	6.310	10.682	16.200	24.972	28.318	45.969
7	1.140	1.842	2.905	4.691	7.217	12.219	18.531	28.564	32.391	52.580
8	1.283	2.073	3.270	5.281	8.125	13.755	20.861	32.155	36.464	58.192
9	1.427	2.305	3.635	5.871	9.032	15.292	23.191	35.747	40.538	65.804
10	1.570	2.536	4.007	6.461	9.940	16.829	25.521	39.339	44.611	72.416
12	1.856	2.999	4.731	7.641	11.755	19.902	30.182	46.523	52.757	85.640
14	2.143	3.463	5.462	8.820	13.570	22.974	34.842	53.706	60.904	98.864
16	2.430	3.926	6.192	9.888	15.386	26.048	39.502	60.890	69.050	112.088
18	2.716	4.389	6.993	11.180	17.201	29.121	44.163	68.070	77.196	-
20	3.003	4.852	7.653	12.360	19.016	32.194	48.823	75.258	85.342	-
22	3.290	5.315	8.384	13.450	20.831	35.267	53.484	82.441	93.489	-
24	3.576	5.778	9.115	14.719	22.646	38.340	58.144	89.625	-	-
26	3.863	6.242	9.845	15.899	24.462	41.413	62.804	-	-	-
28	4.150	6.705	10.576	17.079	26.277	44.486	67.465	-	-	-
30	4.210	7.168	11.306	18.259	28.092	47.559	72.125	-	-	-
32	1.723	7.631	12.037	19.439	29.907	50.632	76.786	-	-	-
34	5.010	8.094	12.767	20.618	31.722	53.705	-	-	-	-
36	5.296	8.557	13.498	21.798	33.537	-	-	-	-	-
38	5.583	9.020	14.228	22.978	35.353	-	-	-	-	-
40	5.870	9.484	14.959	24.158	37.168	-	-	-	-	-

3.14	VALVOLE DI SICUREZZA A MOLLA FLANGIATE *MG* A SQUADRA - A SCARICO CONVOGLIATO OMOLOGATE PED - CATEGORIA IV

Valvoind
valvole industriali

VALVOIND Srl **Via Pascoli, 5 - 24060 Bagnatica (Bergamo) Tel. 035.681919-Fax. 035.684461**

DN	20	25	32	40	50	65	80	100	125	150
da	40	40	50	65	80	100	125	150	200	250
do	19	24	30	38	47	61	75	93	99	126
A cm^2	2,68	4,33	6,83	11,03	16,97	60,50	74,50	92,50	98,50	125,50
P max	40	40	40	40	40	34	32	24	22	16
Codice	VS...04	VS...05	VS...06	VS...07	VS...08	VS...09	VS...10	VS...11	VS...12	VS...13

DN	20	25	32	40	50	65	80	100	125	150
P(bar)	*PORTATE DI SCARICO REALI DI ACQUA lin Ton/h a 4°C*									
0,20	3,04	4,92	7,76	12,50	19,30	32,60	49,50	76,30	87	112
0,50	4,82	7,78	12,20	19,80	30,50	51,60	78,30	120,70	137	178
0,75	5,90	9,53	15,00	24,20	37,30	63,20	98,90	147,90	168	218
1,00	6,81	11,00	17,30	28,00	43,10	73,00	110,80	170,70	194	252
1,50	8,34	13,40	21,20	34,30	52,80	89,40	135,70	209,10	237	308
2,00	9,63	15,50	24,50	39,60	61,00	103,30	156,70	241,50	274	356
2,50	10,70	17,40	27,40	44,30	68,20	115,50	175,10	270,00	306	398
3	11,80	19,00	30,00	48,50	74,70	126,50	191,90	295,80	335	436
4	13,60	22,00	34,70	56,10	86,30	146,10	221,60	341,50	387	503
5	15,20	24,60	38,80	62,70	96,50	163,30	247,70	381,90	433	562
6	16,60	26,90	42,50	68,70	105,70	178,90	271,40	418,30	474	616
7	18,00	29,10	45,90	74,20	114,10	193,30	293,10	451,80	512	665
8	19,20	31,10	49,10	79,30	122,00	206,60	313,40	483,00	548	711
9	20,40	33,00	52,10	84,10	129,40	219,10	332,40	512,30	581	755
10	21,50	34,80	54,90	88,70	136,40	231,00	350,30	540,10	612	795
12	23,60	38,10	60,10	97,10	149,50	253,10	383,80	591,60	671	871
14	25,50	41,20	64,90	104,90	161,40	273,30	414,50	639,00	725	941
16	27,20	44,00	69,40	112,20	172,40	292,20	443,20	683,10	775	1.006
18	28,90	46,70	73,60	119,00	183,10	309,90	470,10	724,60	822	-
20	30,40	49,20	77,60	125,40	193,00	326,70	195,50	763,80	866	-
22	31,90	51,60	81,40	131,50	202,40	342,70	519,70	801,10	908	-
24	33,30	63,90	85,00	137,40	211,40	357,90	542,80	836,70	-	-
26	31,70	56,10	88,50	143,00	220,00	372,50	564,90	-	-	-
28	36,00	58,20	91,90	148,40	228,30	386,60	586,30	-	-	-
30	37,30	60,30	95,10	153,60	236,30	400,10	606,90	-	-	-
32	38,50	62,30	98,20	158,60	244,10	413,30	626,80	-	-	-
34	39,70	64,20	101,20	163,50	251,60	426,00	-	-	-	-
36	40,80	66,00	104,20	168,30	258,90	-	-	-	-	-
38	12,00	67,80	107,00	172,90	266,00	-	-	-	-	-
40	43,10	69,60	109,80	177,40	272,90	-	-	-	-	-

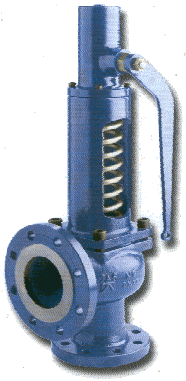

COEFFICIENTE DI EFLUSSO IN CONDIZIONE DI SALTO SUBCRITICO

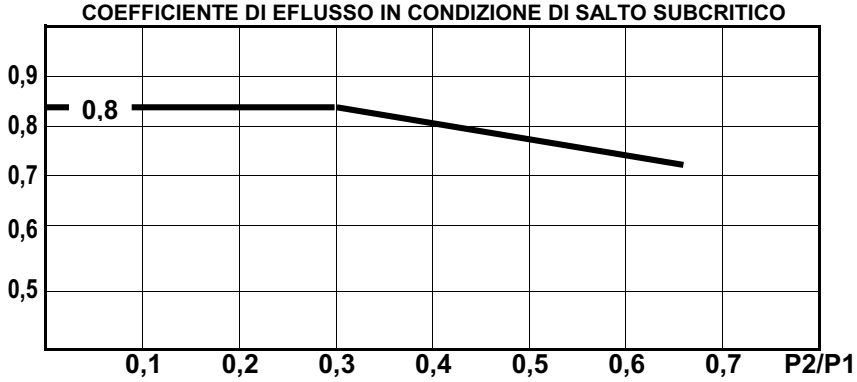

3.15	VALVOLE DI SICUREZZA A MOLLA FLANGIATE *MG* A SQUADRA - A SCARICO CONVOGLIATO OMOLOGATE PED - CATEGORIA IV

Valvoind
valvole industriali

VALVOIND Srl Via Pascoli, 5 - 24060 Bagnatica (Bergamo) Tel. 035.681919-Fax. 035.684461

			MATERIALI					
Vapore	Acqua	Gas	Corpo	Cappello	Otturatore	Asta	Molla	T.max
VS230..	VS240..	VS250..	GG 25	GG 25	acciaio stellitato	acciaio al cromo	acciaio per molle	300℃
VS231..	VS241..	VS251..	Acc.Carb.	GGG 40,3	acciaio stellitato	acciaio al cromo	acciaio per molle	400℃
VS232..	VS242..	VS252..	Acc.Legato	GGG 40,3	acciaio stellitato	acciaio al cromo	acciaio per molle	500℃
VS233..	VS243..	VS253..	INOX	INOX	acciaio inox	acciaio inox	acciaio inox	300℃

Guarnizioni di tenuta	
EPDM	-35+130℃
Viton	-25+180℃
Neoprene	-45+80℃

Collaudi
PED - RINA - BUREAU VERITAS - DNV - APAVE ACTI
Sedi
Intercambiabili sull'impianto

CODICI	Ø D	Ø d	A	Ø	h	a	b	H	L
	DN	DN	cm²	mm					
VS…05	20	40	2,68	18,5	9	95	105	275	380
VS…06	25	40	4,33	23,5	12	95	105	275	380
VS…07	32	50	6,83	29,5	12	110	115	305	420
VS…08	40	65	11,03	37,5	14	115	140	350	490
VS…09	50	80	16,97	46,5	17	120	150	430	580
VS…10	65	100	28,73	60,5	22,5	140	170	510	680
VS…11	80	125	43,57	74,5	26,5	170	200	610	810
VS…12	100	150	67,16	92,5	32	180	220	640	860
VS…13	125	200	76,16	98,5	34,5	200	250	720	970
VS…14	150	250	123,63	125,5	46,5	225	285	800	1085

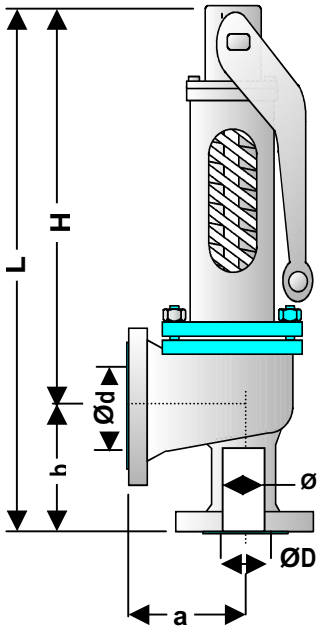

VS 300

VALVOLA DI SFIORO PN 16
con scarico convogliato - a squadra

Vengono utilizzate per il mantenimento di una determinata pressione all'interno di un circuito. Sono identiche come struttura alle valvole di sicurezza ma con la differenza che l'apertura ha inizio al set point impostato ed è proporzionale alla pressione d'esercizio.

codici	attacchi	corpo
VS 301..	Filettata	ottone
VS 302..		ghisa
VS 303..		acc.carb
VS 304..		AISI
VS 310..	Flangiata	ghisa
VS 311..		acc.carb
VS 312..		AISI

Ø	3/8"	1/2"	3/4"	1"	1¼"	1½"	2"
Codice	VS...03	VS...04	VS...05	VS...06	VS...07	VS...08	VS...09
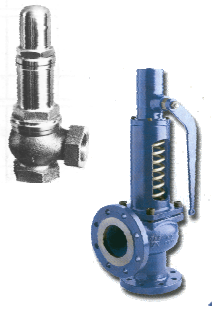
DN	15	20	25	32	40	50	65
Codice	VS...04	VS...05	VS...06	VS...07	VS...08	VS...09	VS...10